Stoßgriffe

Stoßgriffe mit Gesamtlänge und Befestigungslänge.
Edelstahl Stoßgriffe feinmatt poliert.



Artikelnummer	Beschreibung	Länge	Befestigung	Preis
SG45-01-40/10-500	Bogenform flach 40x10 mm eckig	500 mm	300 mm	**187,10 €**

MASSIV



SG25-01-30-500	Gerade Form rund "RONDO" Stützen abgewinkelt Ø30x80 mm/ Ø20x50 mm	500 mm	350 mm	**148,00 €**
SG25-01-30-800		800 mm	600 mm	**159,50 €**
SG25-01-30-1000		1000 mm	600 mm	**171,60 €**
SG25-01-30-1200		1200 mm	600 mm	**183,10 €**
SG25-01-30-1400		1400 mm	900 mm	**198,50 €**
SG25-01-30-1800		1800 mm	1300 mm	**260,40 €**

MASSIV



SG14-01-30-300	Gerade Form flach 40x13 mm eckig	300 mm	200 mm	**180,10 €**
SG14-01-30-400		400 mm	300 mm	**180,10 €**
SG14-01-30-600		600 mm	400 mm	**180,10 €**
SG14-01-30-800		800 mm	600 mm	**195,10 €**
SG14-01-30-1200		1200 mm	800 mm	**206,50 €**
SG14-01-30-1400		1400 mm	1000 mm	**266,20 €**
SG14-01-30-2000		2000 mm	1600 mm	**324,80 €**



SG32-01-500	Gerade Form flach 19x19 mm eckig "KATI"	500 mm	300 mm	**162,90 €**
SG32-01-800		800 mm	600 mm	**178,00 €**
SG32-01-1200		1200 mm	1000 mm	**189,30 €**

SGH-01 Halterung für Stoßgriff Ø35 mm

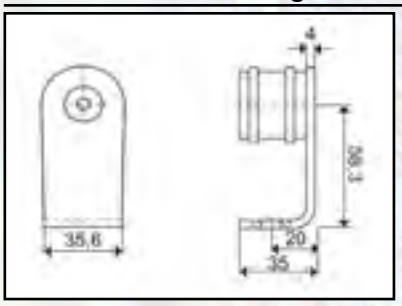

nach innen gewinkelt (SGH-01-0)

40,20 €

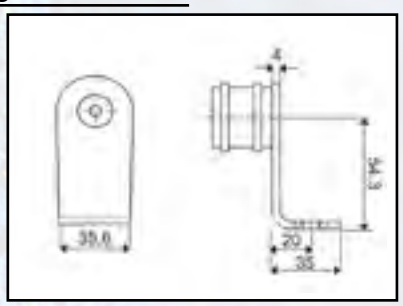

nach außen gewinkelt (SGH-01-2)

46,20 €

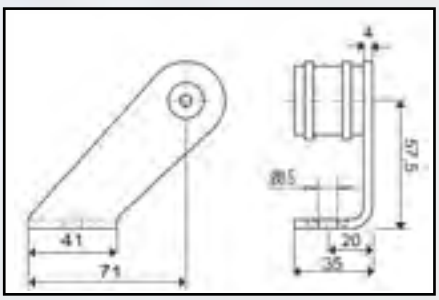

innen 45° gekröpft, links (SGH-01-11)
innen 45° gekröpft, rechts (SGH-01-12)

46,20 €

BA = Befestigungsabstand