GABRIELLA 1021

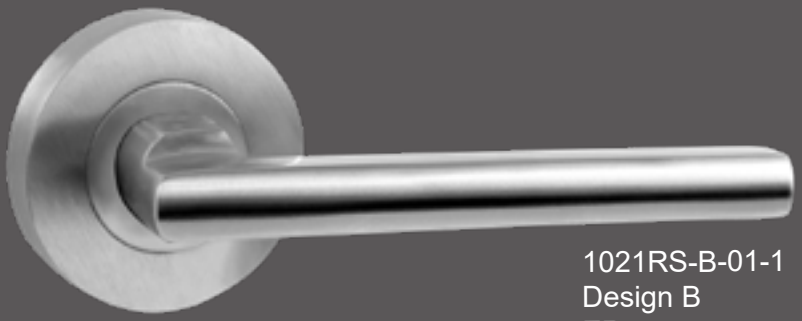

1021RS-B-01-1
Design B
ER matt



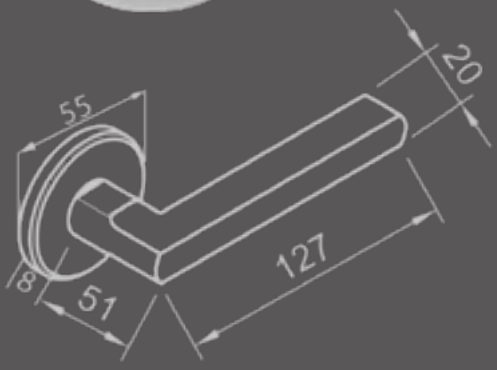

Edelstahl PVD-Farben

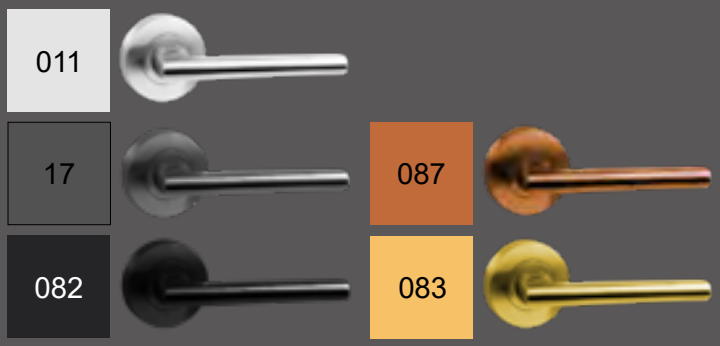

Leistungsübersicht

Material ER/matt/poliert/PVD Messing		mit / ohne Rückholfeder	
geprüft	Klasse 4/7	Angabe DIN-L/R	
Sicherheit geprüft	ES 0, 1, 2, 3	Drücker fest drehbar in Objektgleitlager	
Stahlunterkonstruktion		Verschraubung verdeckt durchgehend	



GABRIELLA 1021

Freyline

01 08 081 082 083 087

Rosettensysteme Zimmertür Haustür Glas

Artikelnummer	1021RS-A-01-41/42 **Drücker auf Rosette**	1021RQ-D-01-41/42 **Drücker auf Rosette**	1021-01-G **Glastürdrückerpaar**
Drückerlochteile fd/RF			
⌀ **8 mm**	**40,50 €**	**44,50 €**	**43,10 €** mit Hülse 16/18

Rosettensysteme RS/RQ

ER matt RS mit Schraubtechnik, RQ mit Cliptechnik, Metall-Unterkonstruktion, Türstärke 38-42 mm Stützknocken M5, Bohrabstand 38 mm, FS DIN 18273; Wechselgarnitur erfordert Richtungsangabe (-31/-32)





1021RS-B-01-1





1021RQ-D-01-0

Artikelnummer	-B-01-0/1 **BB/PZ**	-B-8-01-2-R/W-8-FL **WC** rot/weiß	-B-01-30- **Wechsel**
1021RS Ø55x8 mm **Design A/B**			
RS ○	**76,90 €**	**94,50 €**	**98,50 €**
RSKG ◉	**104,90 €**	**122,50 €**	**126,50 €**
1021RQ 55x55x8 mm **Design D**			
RQ ○	**90,90 €**	**108,50 €**	**112,50 €**
RQKG ◉	**114,90 €**	**132,50 €**	**136,50 €**





1021RS-01-FE **Fenstergriff**

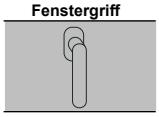

Fensterolive

43,10 €

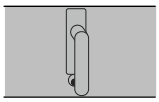

mit Adapter 0400

99,10 €

Schildsysteme KV/LV

ER matt Clipschild mit Metall-Unterkonstruktion, Stützknocken/Gewindeschrauben M5, Türstärke 38-42 mm, FS DIN 18273; Wechselgarnitur erfordert Richtungsangabe (-531/-532)



1021-01-50-246



1021-01-50-244

Artikelnummer	1021-01-50/51- **BB/PZ** ⌀**8**	1021-01-52- **WC** ⌀**8**	1021-01-530-6060 **Wechsel** ⌀**8**
Kurzschild 246 170x45x8 mm			
KV rund	**86,90 €**	**104,50 €**	**108,50 €**
Kurzschild 249 170x45x8 mm **Langschild 244** 230x45x8 mm			
KV eckig/ LV rund	**90,90 €**	**108,50 €**	**112,50 €**
Langschild 247 230x45x8 mm			
LV eckig	**94,90 €**	**112,50 €**	**116,50 €**



1021-01-51-249



1021-01-52-247

Gabriella als Wechselgarnitur in v.l. Edelstahl poliert, Anthrazit und Schwarz



1021-011-530-246/6050

157,30 €



1021-17-530-244/6060

163,10 €



1021-082-530-247/6060

168,90 €